ԲԱՑՎԱԾՔԻ ԼՐԱՑՈՒՄ
Մ1 : 50

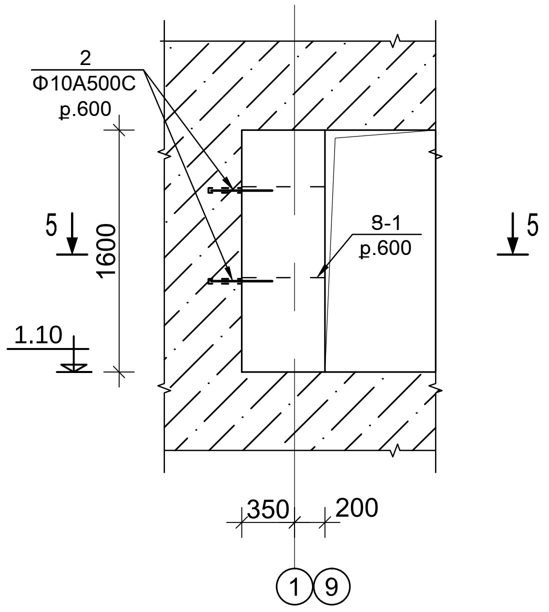

ԿՏՐՎԱԾՔ 5 - 5
Մ1 : 25

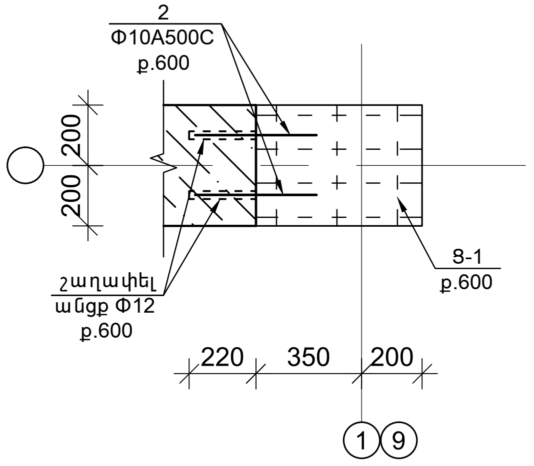

ՆՈՐ ԲԱՑՎԱԾՔՆԵՐ Բ-1 և Բ-2-ի ԻՐԱԿԱՆԱՑՈՒՄ
Մ1 : 25

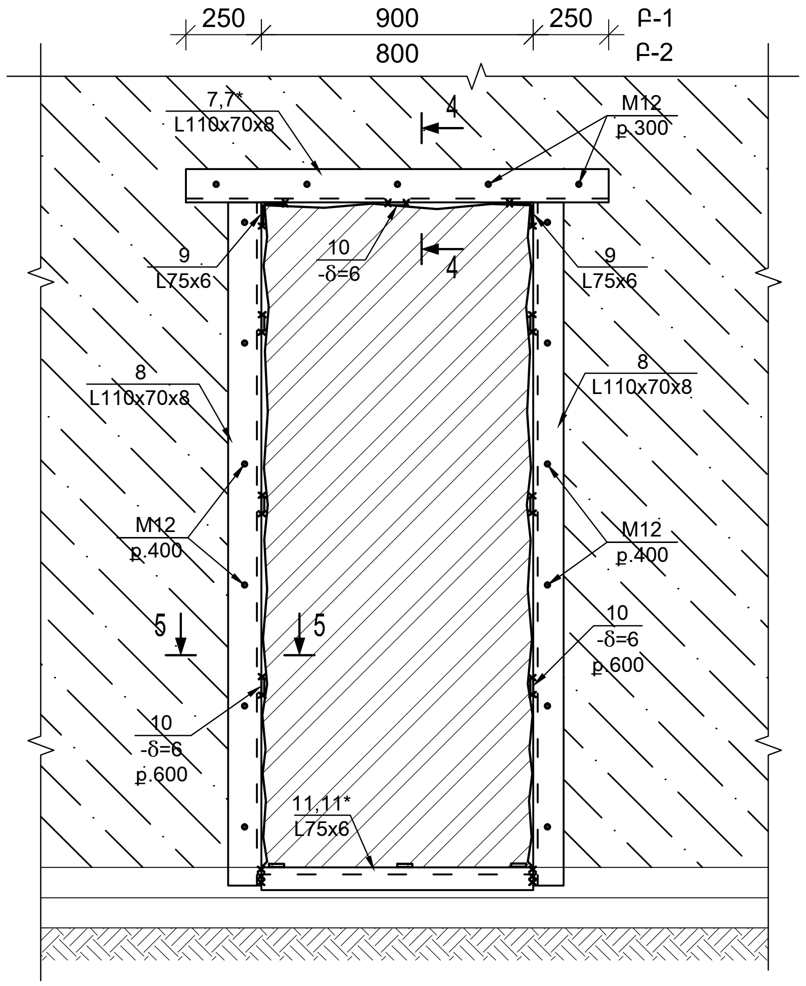

ՆՈՐ ԲԱՑՎԱԾՔ Բ-3-ի ԻՐԱԿԱՆԱՑՈՒՄ
Մ1 : 25

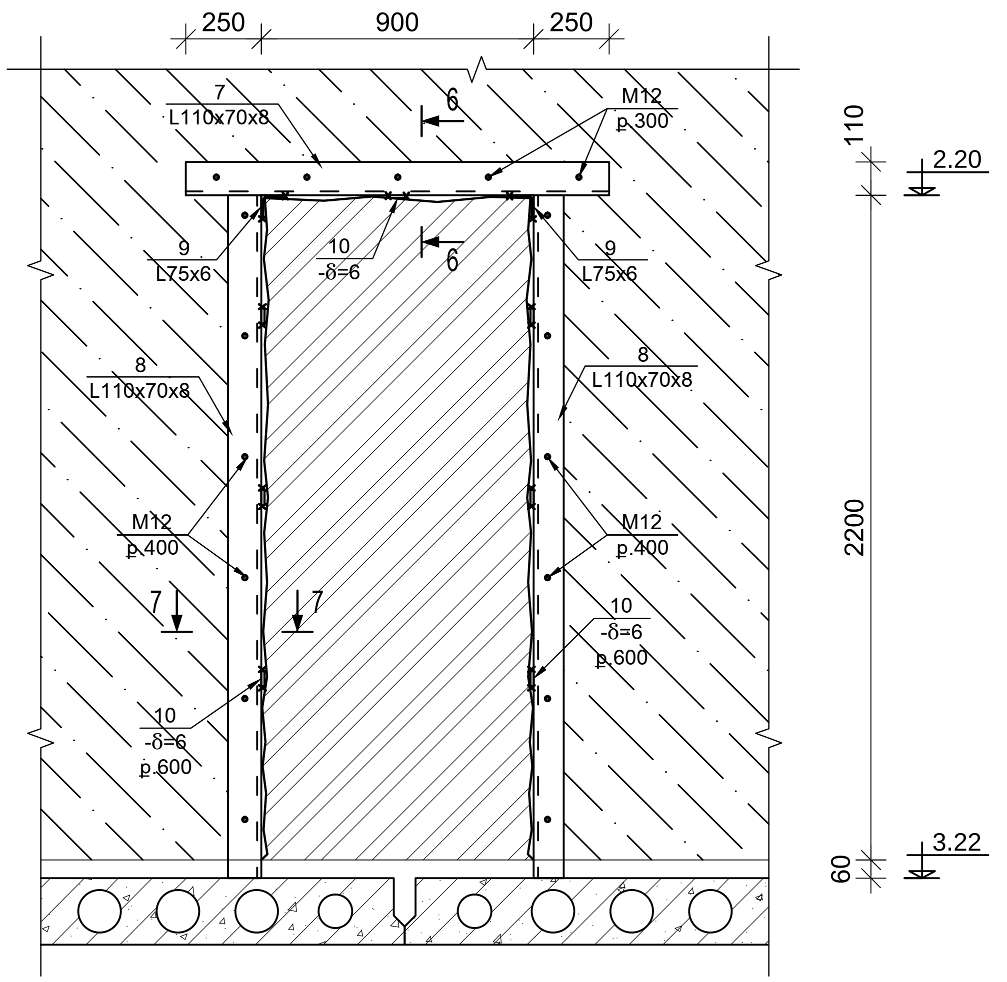

ՑԱՆՑ Ց-1
Մ1 : 25

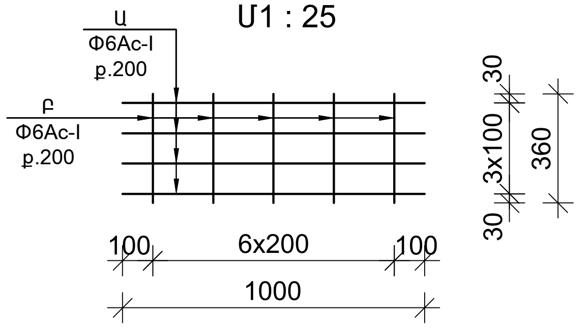

ԿՏՐՎԱԾՔ 6 - 6
Մ1 : 25

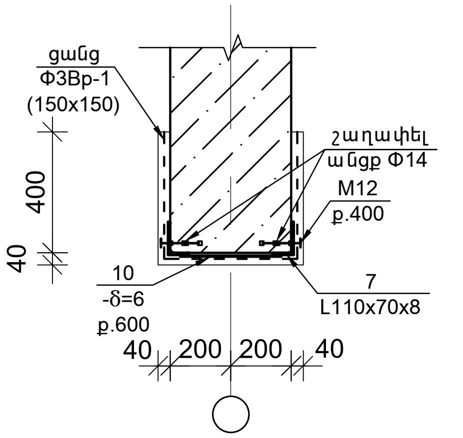

ԿՏՐՎԱԾՔ 7 - 7
Մ1 : 25

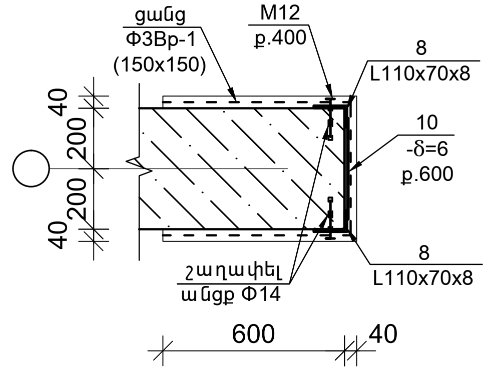

ԾԱՆՈԹՈՒԹՅՈՒՆ

1. ԱՌԿԱ ՊԱՏԻ ՄԵՋ ՆՈՐ ԲԱՑՎԱԾՔ ԻՐԱԿԱՆԱՑՆԵԼՈՒ ՀԱՄԱՐ ԱՆՀՐԱԺԵՇՏ Է ՊԱՏԻ ԵՐԿՈՒ ԿՈՂՄԻՑ ՆՇԵԼ ԲԱՑՎԱԾՔԻ ՈՒՐՎԱԳԻԾԸ, ԱՊԱ ՑԱԾՐ ՀԶՈՐՈՒԹՅԱՆ ԷԼԵԿՏՐԱԿԱՆ ԿՏՐՈՂ ԳՈՐԾԻՔՈՎ ԲԱՑԵԼ ԵՐԿԱՅՆԱԿԱՆ ԽՈՌՈՉՆԵՐ ԲԱՐԱՎՈՐԻ ՏԵՂՈՒՄ:
2. ՆՇՎԱԾ ՀԱՏՎԱԾՈՒՄ ՇԱՂԱՓԵԼ Φ14մմ ՉԱՓԻ ԱՆՑՔԵՐ, ԻՍԿ ԱՆԿՅՈՒՆԱԿՆԵՐԻ ՄԵՋ՝Φ12մմ:
3. ՀԵՂՈՒՅՍՆԵՐԸ ՏԵՂԱԴՐԵԼ ՆԱԽՕՐՈՔ ՊՈԼԻՄԵՐ ՇԱՂԱԽՈՎ ՆԵՐԱՐԿՎԱԾ ԱՆՑՔԵՐԻ ՄԵՋ:
4. ՊԱՏԻ ԵՐԿՈՒ ԿՈՂՄԻՑ ՏԵՂԱԴՐԵԼ ԱՆԿՅՈՒՆԱԿՆԵՐԸ ԵՎ ԵՌԱԿՑԵԼ ՄԻՄՅԱՆՑ ՊՈՂՊԱՏԵ ԹԻԹԵՂՆԵՐԻ ՄԻՋՈՑՈՎ: ԲԱՑՎԱԾՔԻ ԵԶՐԱԳԾՈՎ ԲԱՑԵԼ ՈՒՂՂԱՁԻԳ ՃԵՂՔԵՐ ԵՎ ՏԵՂԱԴՐԵԼ ՀԱՄԱՊԱՏԱՍԽԱՆ ԱՆԿՅՈՒՆԱԿՆԵՐ՝ ԵՌԱԿՑԵԼՈՎ ՄԻՄՅԱՆՑ ԹԻԹԵՂՆԵՐԻ ՄԻՋՈՑՈՎ:
5. ՎԵՐԸ ՆՇՎԱԾ ՄԻՋՈՑԱՌՈՒՄՆԵՐԸ ԻՐԱԿԱՆԱՑՆԵԼՈՒՑ ՀԵՏՈ ԿԱԶՄԱՏԵԼ ՔԱՐԵ ՇԱՐՎԱԾՔԸ ԵՎ ԻՐԱԿԱՆԱՑՆԵԼ ԲԱՑՎԱԾՔՆԵՐԸ ԸՍՏ ԳԾԱԳՐԵՐԻ:
6. ԵՌԱԿՑՈՒՄԸ ԻՐԱԿԱՆԱՑՆԵԼ Э42A ՏԻՊԻ ԷԼԵԿՏՐՈԴՈՎ ԸՍՏ ՊՍՏ 9467-75: ԵՌԱԿՑՄԱՆ ԿԱՐԻ ԲԱՐՁՐՈՒԹՅՈՒՆԸ ԸՆԴՈՒՆԵԼ ԵՌԱԿՑՎՈՂ ՏԱՐՐԵՐԻ ԱՄԵՆԱՓՈՔՐԻ ՀԱՍՏՈՒԹՅԱՆ ՉԱՓԸ ԵՎ ՈՉ ՊԱԿԱՍ 6մմ:

ԳԼԽ. ՃԱՐՏ.	Ա.ՀՈՎՀԱՆՆԻՍՅԱՆ			ԿՈՏԱՅՔԻ ՄԱՐԶԻ ԱԲՈՎՅԱՆԻ ԹԻՎ 3 ՄԱՆԿԱՊԱՐՏԵԶԻ ՎԵՐԱԿԱՌՈՒՑՄԱՆ ՆԱԽԱԳԾԱՅԻՆ ԱՇԽԱՏԱՆՔՆԵՐԻ ԻՐԱԿԱՆՑՈՒՄ	TPD - 19 (TKQ - 08)		ԿԵ
Ն.Գ.Ճ.	Լ.ԱՂԱՋԱՆՅԱՆ				ՓՈՒԼ	ԹԵՐԹ	ԹԵՐԹԵՐ
ԲԱԺՆԻ ՊԵՏ	Լ.ԱՂԱՋԱՆՅԱՆ				Ա	10	57
ԳԼԽ.ՄԱՍՆ.	Կ.ԳՐԻԳՈՐՅԱՆ			ԲԱՑՎԱԾՔԻ ԼՐԱՑՈՒՄ, ԲԱՑՎԱԾՔՆԵՐԻ ԻՐԱԿԱՆԱՑՈՒՄ, ԿՏՐՎԱԾՔՆԵՐ			
ՆԱԽԱԳԾԵՑ.	Ա.ՊԱՊՈՅԱՆ						